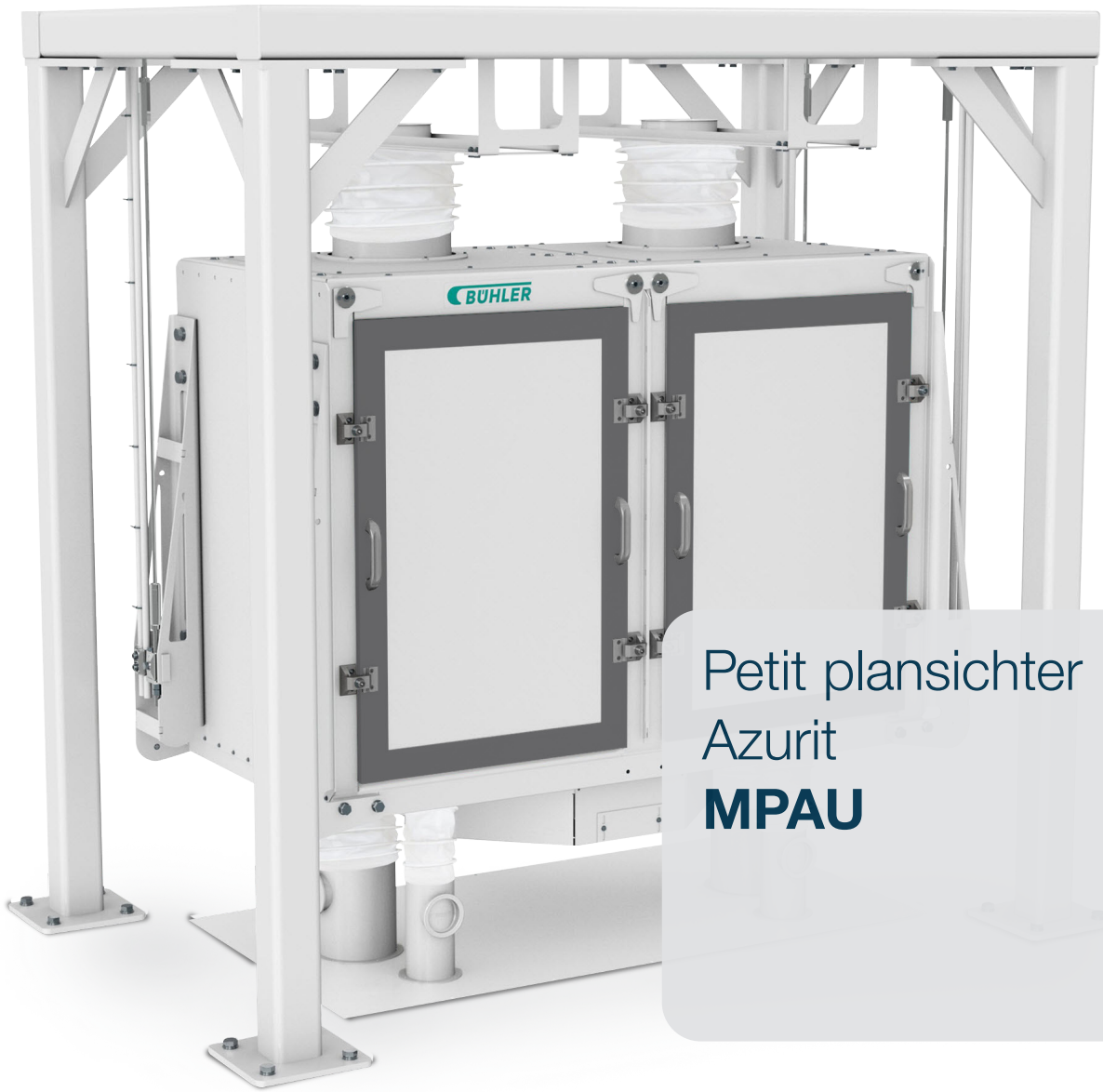

Petit plansichter Azurit **MPAU**

Innovations for a **better world.**

BÜHLER

Hautes performances et séparation ultra précise **pour des produits finis propres.**

Le petit Plansichter Azurit sert à bluter et calibrer les produits en poudre et en granulés.

Rapport optimal volume/performances

La haute capacité de débit de la machine, sa grande précision de séparation et sa faible empreinte au sol garantissent un excellent rapport volume/performances.

Haute efficacité de blutage et de classification

Grâce aux différents porte-tamis, le schéma de traitement peut être adapté aux exigences de tamisage et de classement des différents produits.

Un nettoyage facile

Toutes les pièces en contact avec le produit sont facilement accessibles pour faciliter le nettoyage. Les larges portes simplifient et accélèrent l'installation et le remplacement des porte-tamis.

Fiabilité

Le petit plansichter est fabriqué à partir de matériaux de haute qualité garantissant une longue durée de vie. La construction robuste se traduit par une machine fiable et solide, nécessitant peu de maintenance.

Avantages

– Rapport optimal volume/performances
– Haute efficacité de tamisage et de classement
– Nettoyage simplifié
– Fiabilité

Génération de tamis Nova
pour une séparation ultra-précise.

Avantages du tamis Nova

- Efficacité de tamisage optimale grâce à la technologie de tamis Nova éprouvée
- Nettoyage de tamis Nova multifonctionnel : nettoyage du couvercle et des plateaux de tamis en même temps
- Equipé de maille de tamis NovaPrime
- Cadres de tamis revêtus de résine synthétique pour des produits finis purs
- Cadres de tamis à insert métallique résistant à l'abrasion
- Grande disponibilité et faible maintenance

Petit plansichter				Moteur	Poids (net)	Capacité farine de blé*
Nombre de piles de tamis	Nombre de tamis par pile	Nombre de fractions par pile	Surface du tamis en m²	kW	kg	t/h
2	10–12	2–5	8.1–9.7	2.2	1460	18
1	10–12	2–5	4.8	1.5	685	9

*Capacité pour le blutage de contrôle de la farine de blé @ 250 microns

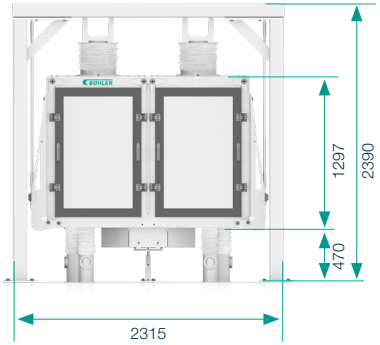

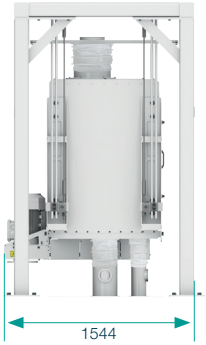

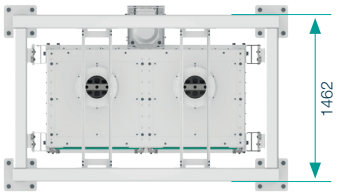

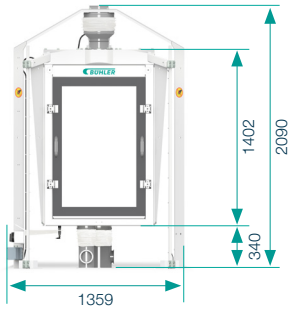

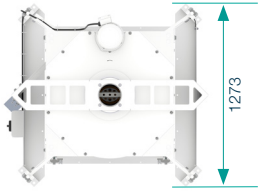

Bühler AG

CH-9240 Uzwil
Suisse

T +41 71 955 11 11

milling@buhlergroup.com
buhlergroup.com/milling

Brochure MPAU Azurit FR 08/23 Z&B 233343